Sanal mobilya
Evinizi Geleceğe Taşır
İnegöl Mobilyası

TC-SNL-BLLA-TV-03/00

BELLA TV SEHPASI

ÜRÜNÜN KURULUMU İLE ALAKALI SORUNLARDA AŞAĞIDAKİ İLETİŞİM BİLGİLERİYLE BİZDEN DESTEK ALABİLİRSİNİZ.
TEL: 0224 712 22 05-14
MAİL: destek@sanalmobilya.com
NOT:LÜTFEN KURULUMLA İLGİLİ PROBLEMLERDE İLGİLİ PARÇALARIN RESMİNİ MAİL YOLUYLA BİZE İLETİNİZ.

Kurulum Şeması / Assembly Intructions

1

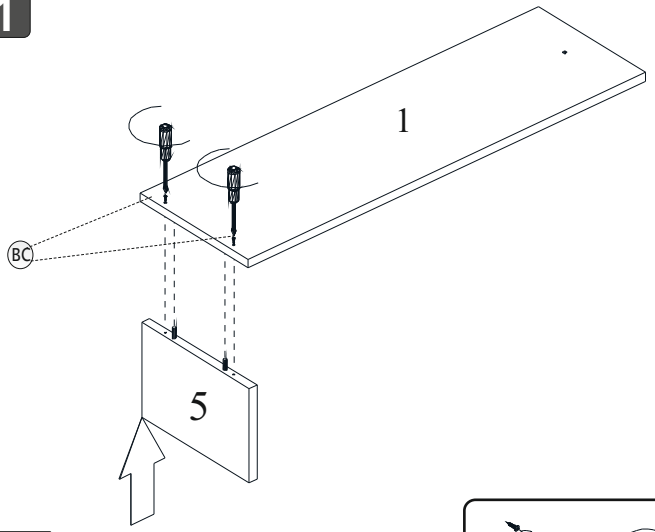

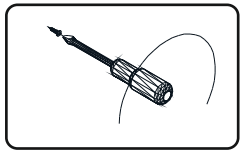

2

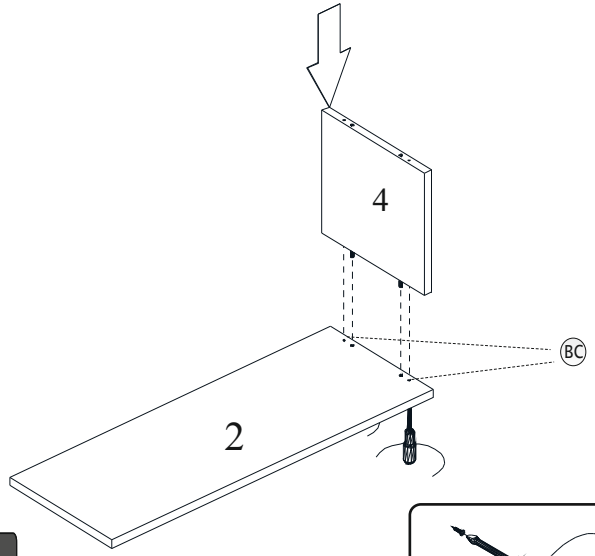

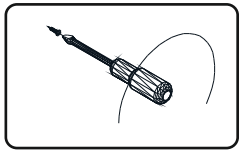

3

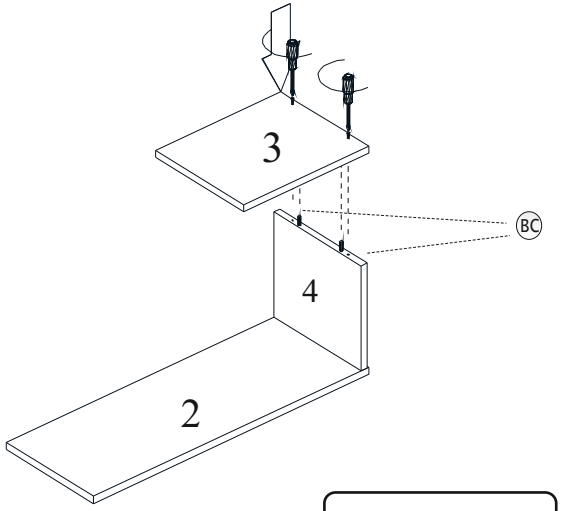

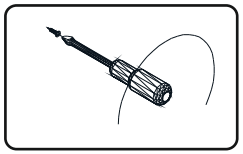

4

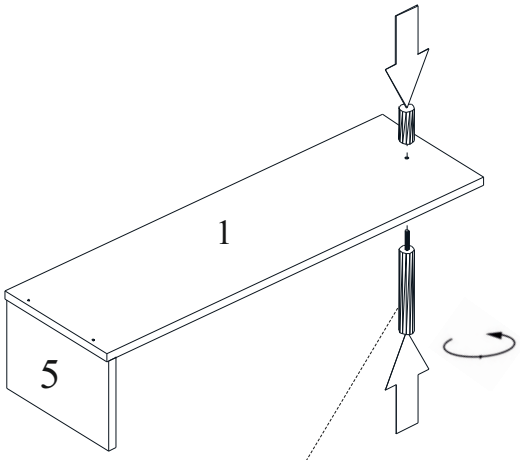

1 NOLU PARÇAYA KONNEKTÖR BORUYU
ÇEVİREREK BAĞLAYINIZ.

5

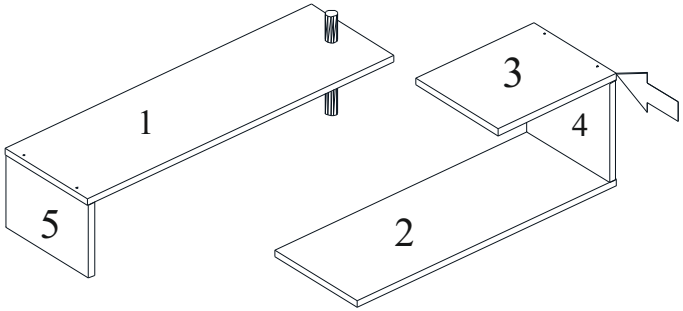

BORU KAPAKLARI TAKILDIKTAN SONRA
2. MODÜLÜ YERİNE TAKINIZ.
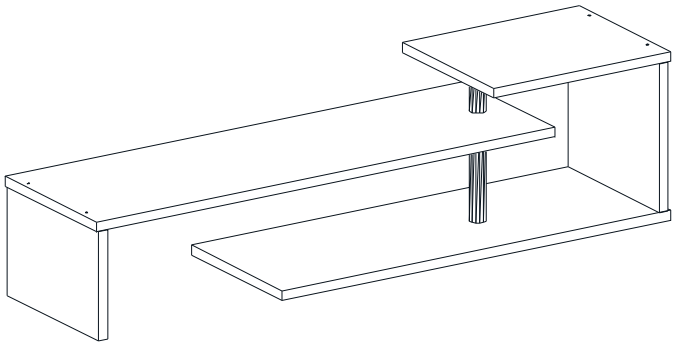
6